CAP (Staffeur ornemaniste)

CORRIGÉ D'UN SUJET D'ENTRAÎNEMENT (NON OFFICIEL)

Proposition de corrigé rédigée par FormaV avec l'aide d'outils d'intelligence artificielle, pour un sujet d'entraînement FormaV. Ce n'est pas un document officiel de l'examen ; il peut contenir des erreurs.

Les sujets officiels des sessions passées et nos sujets d'entraînement sont classés sur https://capstaffeur.fr/annales-sujets-et-corriges

Document mis en ligne par FormaV®. Reproduction ou diffusion sans autorisation interdite.

CAP Staffeur

CAP Staffeur ornemaniste - EP1

Édition 2026 • Code sujet : FV-ENT-STAFF-EP1 • Durée : **4 heures** • Coefficient : **12**

Sommaire

Cliquez sur une partie pour y accéder directement

1. Analyse des documents et préparation du projet (3 questions) **Page 3**

2. Représentation technique du décor (3 questions) **Page 6**

3. Expression plastique et intention décorative (3 questions) **Page 9**

4. Ce qu'il faut retenir & Questions fréquentes (FAQ) (Synthèse & Q&A Examen) **Page 11**

Sujet associé **(PDF) :** https://capstaffeur.fr/assets/annales/cap-staffeur/Dessin technique et expression plastique/2026/CAP (Staffeur ornemaniste) - Dessin technique et expression plastique - Session 2026 - 1-Sujet.pdf

FormaV - document d'entraînement non officiel

1. Analyse des documents et préparation du projet

L'Atelier des Décors du Val prépare un décor en staff pour le plafond d'un salon de réception, avec un médaillon circulaire centré et une corniche moulurée périphérique. Les documents DT 1 et DT 2 fournissent les dimensions et repères à analyser pour préparer les représentations.

Analyse du DT 2

Question 1.1. À partir du DT 2, indiquez les dimensions intérieures du plafond et les coordonnées du centre du médaillon mesurées depuis l'angle inférieur gauche du plan. Précisez les diamètres des trois cercles du médaillon.

Le DT 2 donne le plafond dans un repère dont l'origine est l'angle inférieur gauche : x suit la longueur et y la largeur. Le médaillon est centré dans ce rectangle.

Élément	Dimension ou position réelle
Plafond	Longueur selon x : 3600 mm ; largeur selon y : 2400 mm
Centre du médaillon	(x ; y) = (1800 ; 1200) mm
Cercles extérieur, intermédiaire, intérieur	Ø 600 mm ; Ø 420 mm ; Ø 180 mm

Repère et valeurs du médaillon

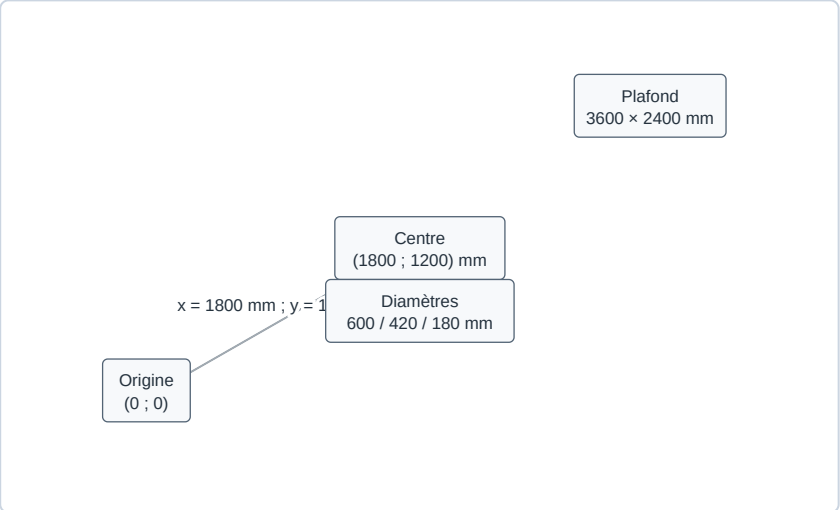

Données réelles relevées au DT 2 ; origine au coin inférieur gauche.

✓ RÉPONSE À RETENIR

Plafond : 3600 × 2400 mm ; centre : (1800 ; 1200) mm ; diamètres : 600, 420 et 180 mm.

FormaV - document d'entraînement non officiel

Calcul à l’échelle 1:10

Question 1.2. À l’échelle 1:10, calculez les dimensions à tracer pour le plafond et les diamètres à tracer pour les trois cercles du médaillon. Donnez vos résultats en millimètres.

À l’échelle 1:10, chaque dimension réelle est divisée par 10. Ainsi, le plafond de 3600 × 2400 mm se trace en 360 × 240 mm. Le centre se place à 180 mm sur x et 120 mm sur y depuis l’angle inférieur gauche ; les diamètres sont réduits de la même façon.

Élément à tracer	Calcul	Dimension sur le dessin
Plafond	3600 ÷ 10 ; 2400 ÷ 10	360 × 240 mm
Centre du médaillon	1800 ÷ 10 ; 1200 ÷ 10	(180 ; 120) mm
Cercles extérieur, intermédiaire, intérieur	600 ÷ 10 ; 420 ÷ 10 ; 180 ÷ 10	Ø 60 ; Ø 42 ; Ø 18 mm

Plan proportionnel à l’échelle 1:10

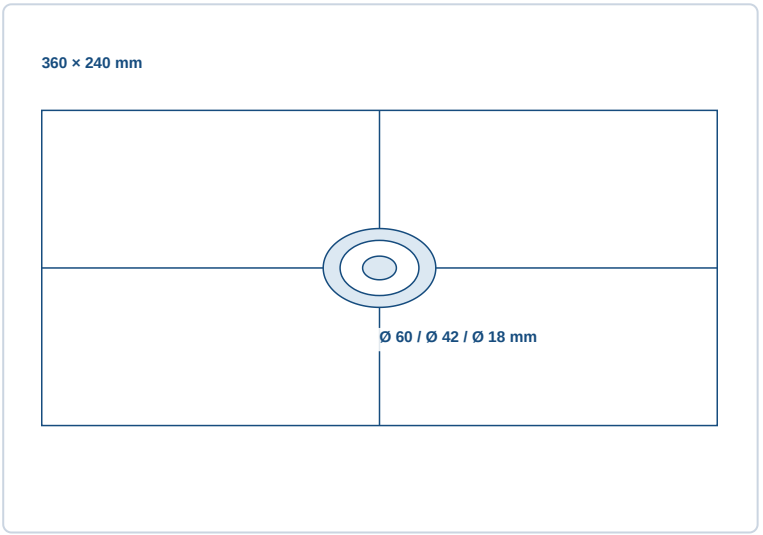

✓ RÉPONSE À RETENIR

À tracer : plafond 360 × 240 mm ; centre (180 ; 120) mm ; cercles Ø 60, Ø 42 et Ø 18 mm.

Tableau d’analyse DR 1

Question 1.3. Complétez le tableau du DR 1 en relevant, pour chaque élément, sa fonction dans le projet et les données nécessaires à sa représentation. Formulez vos réponses de façon concise et exacte, avec les unités appropriées.

Le tableau ci-dessous synthétise la fonction de chaque élément et les données utiles à sa représentation. Pour la corniche, le DT 1 définit la section par les points successifs à relier et à fermer. Les dimensions et coordonnées sont en millimètres.

FormaV - document d'entraînement non officiel

Élément	Fonction dans le projet	Données à relever
Corniche	Moulure en staff sur le pourtour du plafond.	Section : A(0 ; 0), B(120 ; 0), C(120 ; 20), D(100 ; 20), E(100 ; 70), F(85 ; 90), G(0 ; 90) mm ; points reliés dans l'ordre, puis contour fermé.
Médaillon	Décor circulaire centré au plafond.	Centre (1800 ; 1200) mm ; trois cercles concentriques de Ø 600, Ø 420 et Ø 180 mm.
Plafond	Surface rectangulaire supportant le décor.	Longueur selon x : 3600 mm ; largeur selon y : 2400 mm ; origine à l'angle intérieur inférieur gauche.

DR 1 complété : fonctions et données

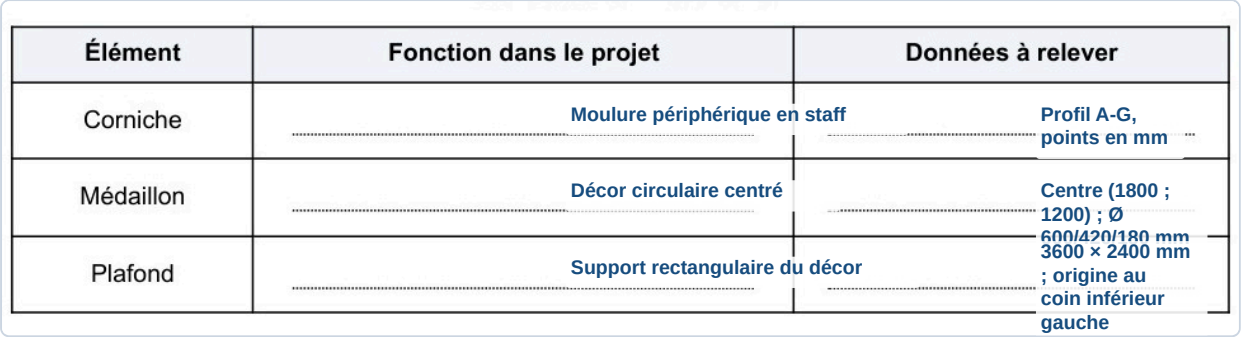

✓ RÉPONSE À RETENIR

Corniche : profil A à G ; médaillon : centre (1800 ; 1200) mm et trois diamètres ; plafond : 3600 × 2400 mm.

FormaV - document d'entraînement non officiel

2. Représentation technique du décor

Le projet demande un plan coté du plafond et une section du profil de corniche à partir des documents techniques. Les dessins doivent respecter les échelles imposées, les dimensions réelles pour les cotes et les conventions usuelles du dessin technique.

Plan du plafond

Question 2.1. Réalisez le plan du plafond à l'échelle 1:10. Représentez le contour rectangulaire, les axes de symétrie, le centre du médaillon et ses trois cercles concentriques. Indiquez les cotes générales du plafond, les coordonnées du centre et les diamètres des cercles.

Le plafond mesure 3600 × 2400 mm. À l'échelle 1:10, divisez les dimensions réelles par 10 : tracez un rectangle de 360 × 240 mm. Depuis son angle inférieur gauche, placez le centre à (180 ; 120) mm, puis tracez les trois cercles concentriques de diamètres 60, 42 et 18 mm. Sur le plan, inscrivez les cotes en dimensions réelles : 3600 × 2400 mm, centre (1800 ; 1200) mm et diamètres 600, 420 et 180 mm.

Plan du plafond à l'échelle 1:10

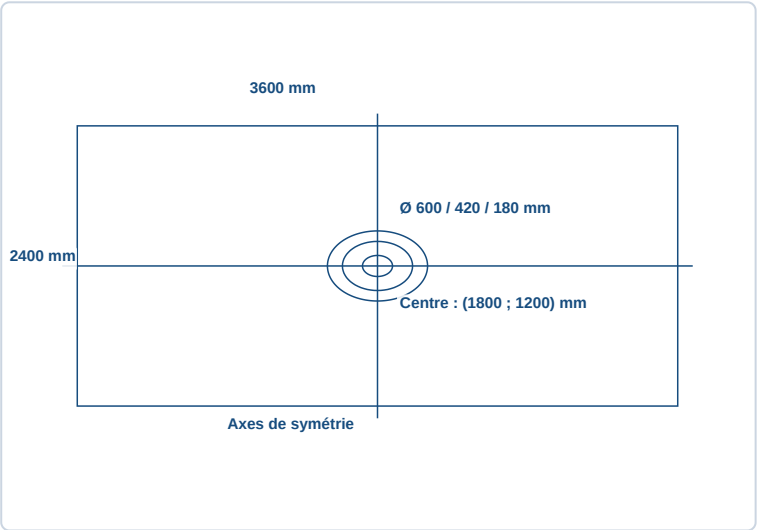

✓ RÉPONSE À RETENIR

À tracer : plafond 360 × 240 mm ; centre (180 ; 120) mm ; cercles Ø 60, 42 et 18 mm. Coter en dimensions réelles.

Section du profil de corniche

Question 2.2. Réalisez à l'échelle 1:2 la section du profil de corniche défini au DT 1. Reportez tous les points de définition du profil dans l'ordre indiqué, reliez-les par des segments droits et reliez le dernier point au premier. Faites apparaître clairement le mur, le plafond, le contour du profil et les cotes nécessaires à sa compréhension.

Le repère du DT 1 a pour origine l'intersection du mur et du plafond ; x va vers l'intérieur et y vers le bas. À l'échelle 1:2, divisez par 2 chaque coordonnée réelle. Reportez les points A à G dans l'ordre, reliez-les par des segments droits et fermez le profil de G à A. Le tracé mesure 60 × 45 mm ; indiquez sur le dessin les dimensions réelles et identifiez le mur et le plafond.

FormaV - document d'entraînement non officiel

Point	x à tracer (mm)	y à tracer (mm)
A	0	0
B	60	0
C	60	10
D	50	10
E	50	35
F	42,5	45
G	0	45

Section du profil de corniche à l'échelle 1:2

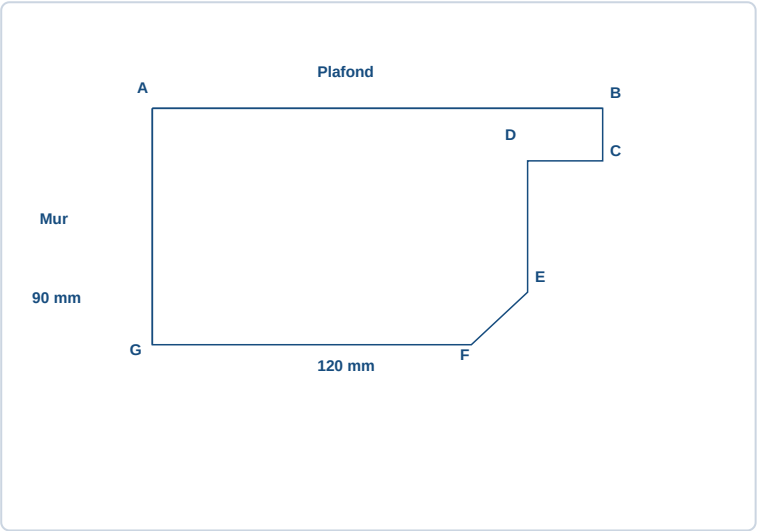

✓ RÉPONSE À RETENIR

Profil à tracer : 60 × 45 mm. Dimensions réelles à coter : 120 × 90 mm.

Axes et indications de coupe

Question 2.3. Ajoutez au plan et à la section les axes et les indications de coupe utiles. Présentez proprement les dessins et utilisez des traits adaptés à la fonction de chaque élément représenté.

Utilisez des traits adaptés à la fonction de chaque élément. Les axes du plafond et du médaillon sont en trait mixte fin ; les contours visibles du plafond, des cercles et du profil sont en trait continu fort. Les lignes de cote et les repères restent fins. Repérez la coupe par A-A sur un côté du plafond, avec les flèches orientées vers la section correspondante, puis inscrivez « Section A-A ». Le repère proposé ci-contre est un exemple à reporter au droit d'un côté du plafond.

- Axes : trait mixte fin.
- Contours visibles : trait continu fort.
- Cotations et repères : trait continu fin.

FormaV - document d'entraînement non officiel

Exemple de repérage de coupe A-A

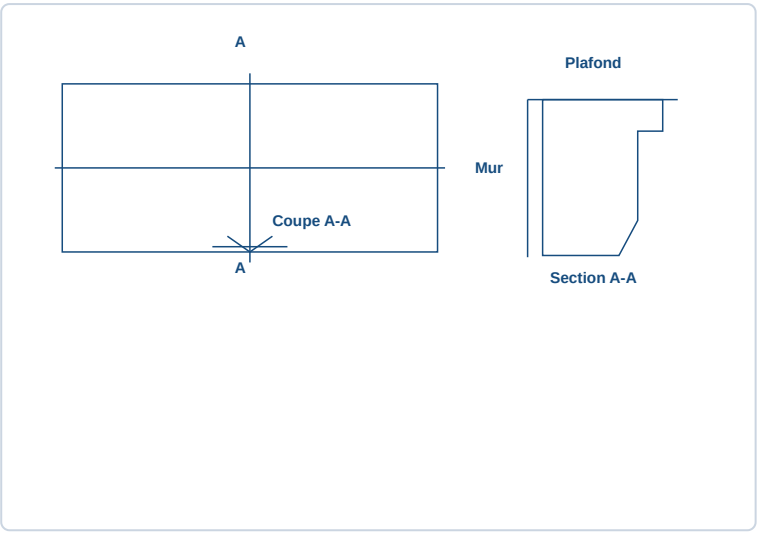

✓ RÉPONSE À RETENIR

Axes en trait mixte fin ; contours en trait continu fort ; coupe A-A fléchée vers la section correspondante.

FormaV - document d'entraînement non officiel

3. Expression plastique et intention décorative

Le candidat propose une représentation graphique du plafond du salon intégrant le médaillon central et la corniche périphérique. Les couleurs et motifs sont libres, mais la proposition doit rester compatible avec le projet et rendre lisibles les proportions, les volumes, le relief et la lumière.

Croquis en perspective

Question 3.1. Sur une feuille fournie, réalisez un croquis en perspective du plafond vu depuis l'entrée du salon. Faites apparaître le médaillon et la corniche sur le pourtour, en rendant lisibles les proportions, les volumes et la profondeur de la pièce.

Sur la feuille fournie, dessinez le plafond en perspective depuis l'entrée, en faisant converger ses côtés vers le fond pour suggérer la profondeur. Tracez une corniche continue sur les quatre côtés. Placez le médaillon au centre du plafond, avec ses trois cercles concentriques. Gardez le médaillon et la corniche lisibles malgré la déformation perspective : le croquis traduit les volumes, il ne remplace pas le plan coté du DT 2.

Croquis en perspective : plafond, corniche et médaillon

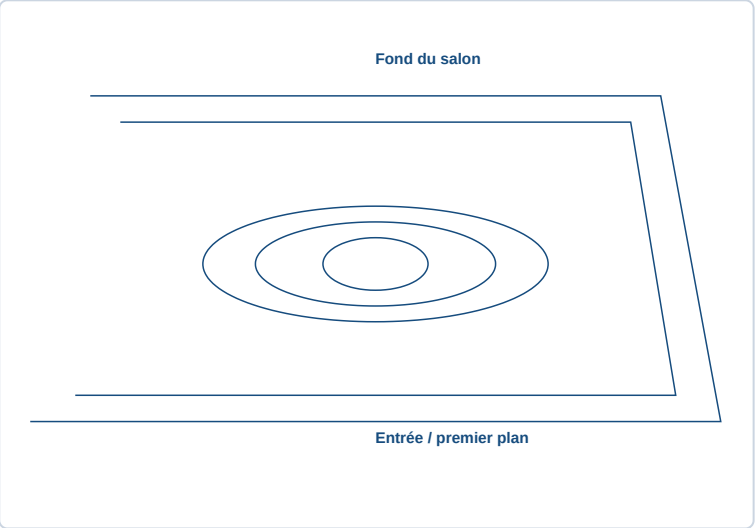

✓ RÉPONSE À RETENIR

Perspective depuis l'entrée : plafond rectangulaire, corniche périphérique et médaillon central à trois cercles concentriques.

Mise en couleur et lumière

Question 3.2. Proposez une mise en couleur ou un traitement graphique du médaillon et de la corniche. Faites apparaître une direction de lumière cohérente et traduisez les ombres portées ou les contrastes de relief nécessaires à la lecture des volumes.

Proposez, par exemple, un plafond ivoire, une corniche blanc cassé et de fins accents dorés sur le médaillon. Distinguez clairement ses trois anneaux et gardez le centre dégagé. Indiquez une lumière venant du haut à gauche, puis placez les ombres portées vers le bas à droite, sous les reliefs de la corniche et du médaillon. Éclaircissez les parties saillantes et assombrissez les creux pour rendre le relief du staff lisible.

FormaV - document d'entraînement non officiel

Proposition colorée avec direction de lumière et ombres

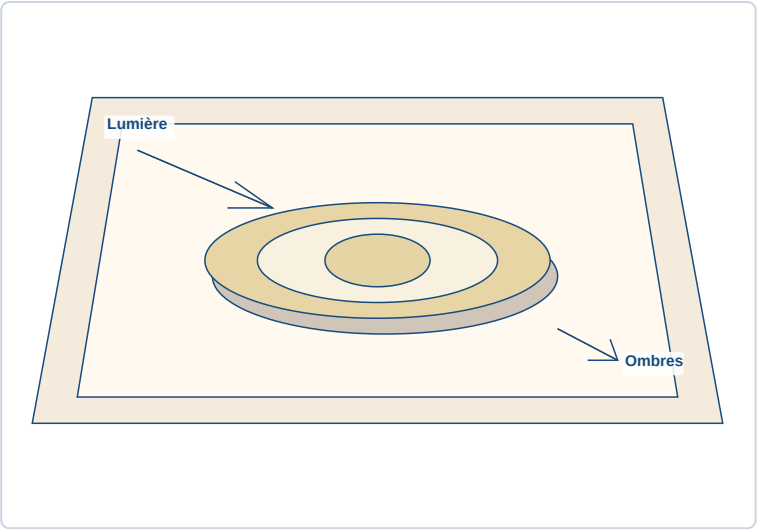

✓ RÉPONSE À RETENIR

Plafond ivoire, corniche blanc cassé et accents dorés ; lumière en haut à gauche, ombres vers le bas à droite.

Justification de la proposition

Question 3.3. Rédigez quelques lignes pour justifier vos choix de composition, de couleurs et de traitement de la lumière, en faisant référence aux éléments du projet.

La composition centrée reprend les éléments du projet : un médaillon circulaire au milieu du plafond rectangulaire, encadré par la corniche périphérique. Les tons ivoire et blanc cassé conviennent à un salon de réception et mettent en valeur les formes sans surcharger le décor. De fins accents dorés soulignent les anneaux du médaillon. Une lumière venant du haut à gauche éclaire les saillies et projette les ombres vers le bas à droite, ce qui rend le relief du staff perceptible.

✓ RÉPONSE À RETENIR

Composition centrée, tons clairs et accents dorés ; lumière latérale soulignant le relief du médaillon et de la corniche.

Ce qu'il faut retenir de ce sujet (Édition 2026)

Bilan de l'épreuve : Cette épreuve EP1 du CAP Staffeur ornemaniste, Édition 2026, porte le code FV-ENT-STAFF-EP1 D'une durée de 4 heures et de coefficient 12 pour l'EP1 dans son ensemble, elle étudie un plafond de salon avec médaillon circulaire et corniche en staff. Elle évalue l'analyse des données, le dessin technique à l'échelle et l'expression plastique décorative.

Notions-clés, formules & règles à maîtriser

- À l'échelle 1:10, divisez une dimension réelle en millimètres par 10 pour obtenir la dimension à tracer.
- Le centre du médaillon est repéré depuis l'angle inférieur gauche du plafond selon les axes x et y.
- Pour construire la section, reportez successivement les coordonnées du profil et reliez le dernier point au premier.
- Les cotes inscrites sur un dessin réalisé à l'échelle restent exprimées en dimensions réelles.

Points de vigilance & attentes du jury

- Distinguez les dimensions réelles des dimensions à tracer et indiquez les unités demandées.
- Respectez les échelles imposées : 1:10 pour le plan et 1:2 pour la section de corniche.
- Rendez lisibles le contour, les axes, le centre, les cercles concentriques, les cotes et les indications de coupe.
- En perspective, préservez la lisibilité du médaillon et de la corniche et assurez la cohérence entre lumière, relief et ombres.

Questions fréquentes sur cette épreuve (Q&A Examen)

Q : Comment convertir les dimensions du plafond pour le plan à l'échelle 1:10 ?

Divisez chaque dimension réelle par 10 pour obtenir la longueur à tracer, en millimètres. Les valeurs inscrites comme cotes sur le plan restent toutefois les dimensions réelles, conformément à la consigne.

Q : Comment construire correctement la section du profil de corniche ?

Utilisez les coordonnées du DT 1 dans le repère indiqué et réduisez les longueurs à l'échelle 1:2. Placez les points dans l'ordre, reliez-les par des segments droits, puis fermez le contour en reliant le dernier point au premier.

Q : Comment les points sont-ils répartis et combien de temps dure l'épreuve ?

L'épreuve écrite dure 4 heures. La partie 1 vaut 6 points, la partie 2 vaut 8 points et la partie 3 vaut 6 points, soit 20 points au total. Le coefficient 12 s'applique à l'EP1 dans son ensemble.

Q : Qu'attend le jury des représentations techniques et de la proposition décorative ?

Les dessins doivent respecter les échelles et les conventions usuelles, avec des traits et des cotes lisibles. Les couleurs et motifs sont libres, mais la proposition doit préserver la lisibilité du médaillon, de la corniche et des volumes.

Sujet associé **associé (PDF) :** https://capstaffeur.fr/assets/annales/cap-staffeur/Dessin technique et expression plastique/2026/CAP (Staffeur ornemaniste) - Dessin technique et expression plastique - Session 2026 - 1-Sujet.pdf

Ressources CAP (Staffeur ornemaniste) : Toutes les annales & corrigés • Fiches de révision complètes • Simulateur de notes d'examen

FormaV - document d'entraînement non officiel

Copyright © 2027 FormaV®. Tous droits réservés.

FormaV® est une marque déposée auprès de l'INPI sous le numéro 5227897.

Ce document a été élaboré par FormaV® avec le plus grand soin afin d'accompagner chaque apprenant vers la réussite de ses examens. Son contenu (textes, graphiques, méthodologies, tableaux, exercices, concepts, mises en forme) constitue une œuvre protégée par le droit d'auteur.

Toute copie, partage, reproduction, diffusion ou mise à disposition, même partielle, gratuite ou payante, est strictement interdite sans accord préalable et écrit de FormaV®, conformément aux articles L.111-1 et suivants du Code de la propriété intellectuelle. Dans une logique anti-plagiat, FormaV® se réserve le droit de vérifier toute utilisation illicite, y compris sur les plateformes en ligne ou sites tiers.

En utilisant ce document, vous vous engagez à respecter ces règles et à préserver l'intégrité du travail fourni. La consultation de ce document est strictement personnelle.

Merci de respecter le travail accompli afin de permettre la création continue de ressources pédagogiques fiables et accessibles.